FICHA TÉCNICA

Nº MOR008/2016

TRANSFORMADORES DE INTENSIDADE

MORTS84...

CÓDIGO DO ARTIGO	I_N PRIMÁRIO	DESEMPENHO EM POTÊNCIA (VA)				
	A	Classe 0,5	Classe 1	Ø máx	mm	Un
MORTS840100X05	100	-	2,5			1
MORTS840150X05	150	2,5	3,75			1
MORTS840200X05	200	3,75	5,0			1
MORTS840250X05	250	3,75	5,0	30 mm	40x10	1
MORTS840300X05	300	5,0	5,0			1
MORTS840400X05	400	5,0	10			1
MORTS840500X05	500	5,0	10			1

CARACTERÍSTICAS TÉCNICAS e CONSTRUTIVAS
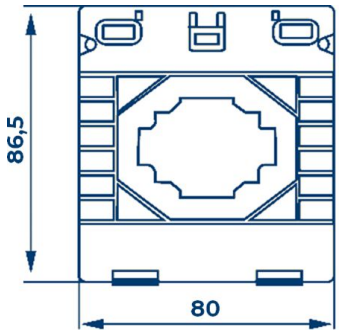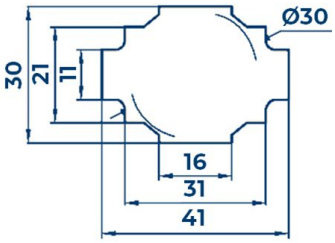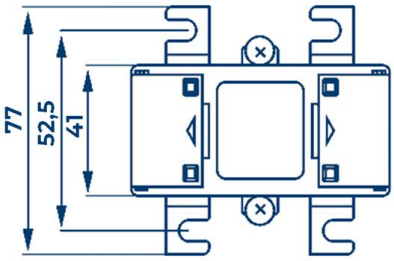
Designação genérica	TS-84
Corrente nominal do primário (I1)	100A · 150A · 200A · 250A · 300A · 400A · 500A
Corrente nominal do secundário (I2)	5A
Máxima tensão operativa (Umax)	720V
Tensão de ensaio de isolamento	3KV durante 1 minuto
Classe de isolamento	B
Factor de segurança	< 5
Frequência estipulada (Fe)	50/60Hz
Corrente térmica de curta duração (Ith)	60x I1 durante 1s
Corrente dinâmica admissível (Idyn)	2,5x Ith
Sobrecarga contínua admissível	1,2x I1
Desempenho em potência (classes de precisão de medida)	Cl. 0,5 ⇢ 2,5VA - 3,75VA - 5,0VA Cl. 1 ⇢ 2,5VA - 3,75VA - 5,0VA - 10VA
Resistência à ignição e propagação de chama	Policarbonato autoextinguível UL94 V0
Marcação dos terminais	Primário: P1 e P2 (K e L) Secundário: S1 e S2 (K e L)
Normas de referência	IEC/EN 06044-1 ; VDE 0414-44-1 ; DIN 57414